©1995 VFTC

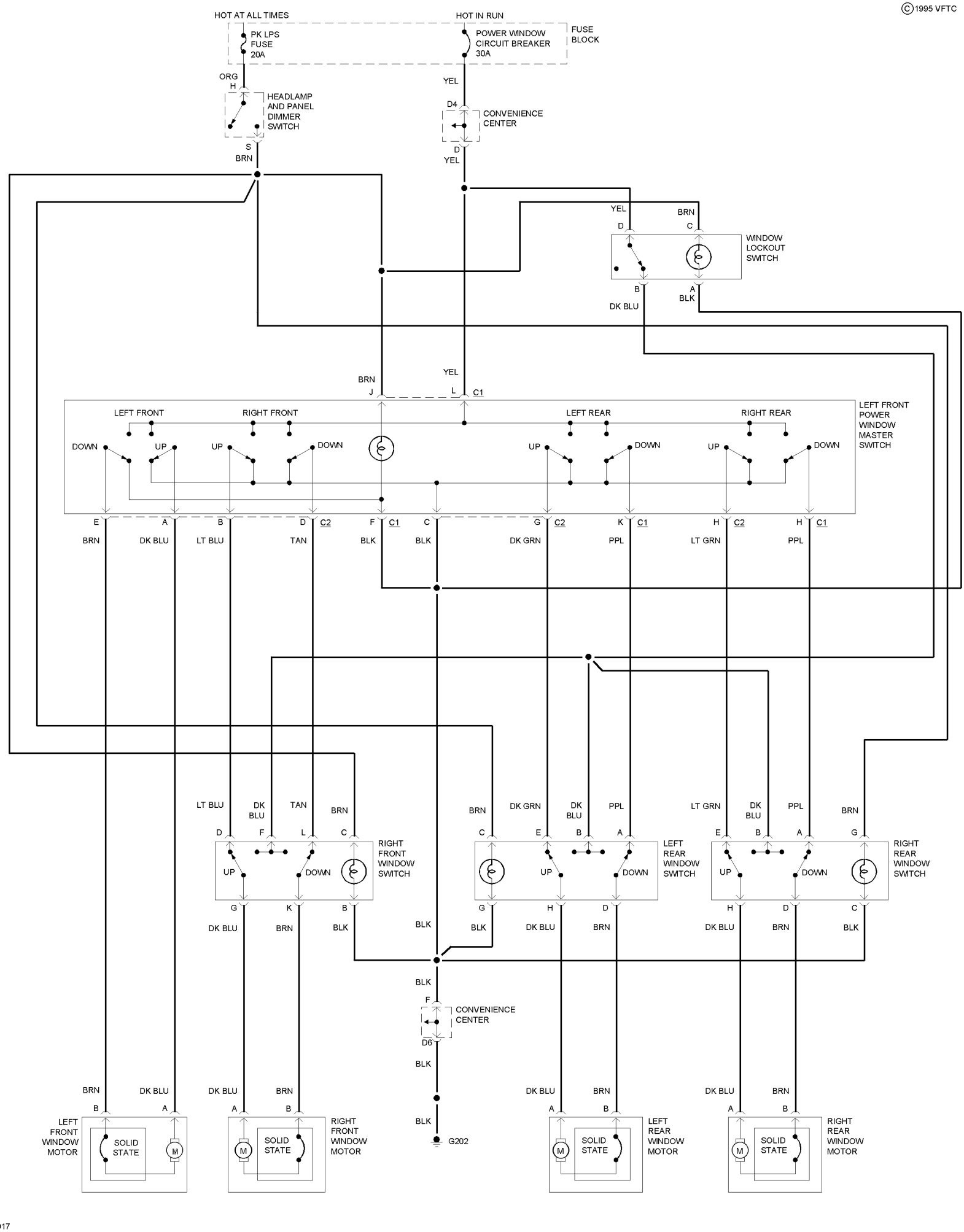

77917